JK-триггеры

T-триггер.

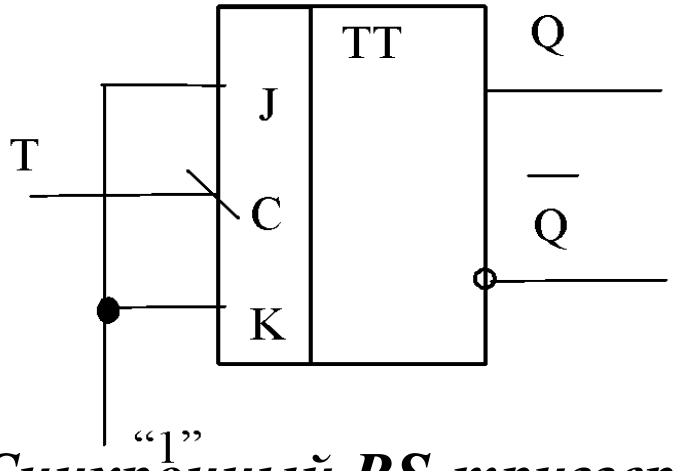

D-триггер.

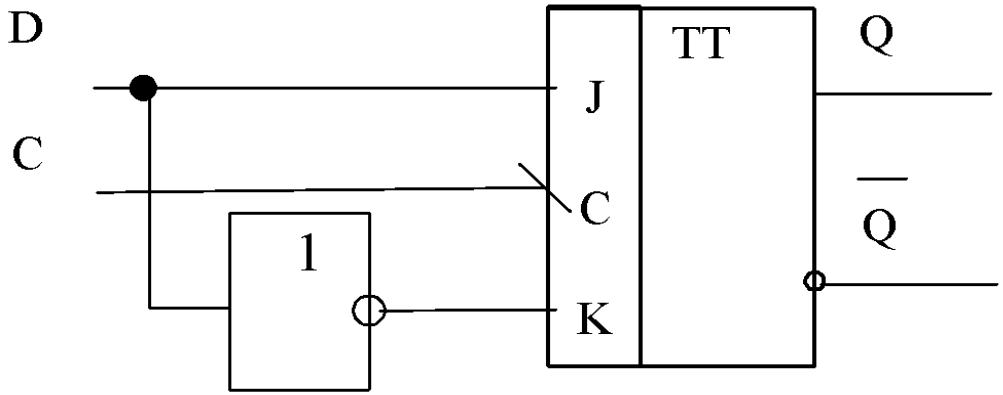

Синхронный RS-триггер.

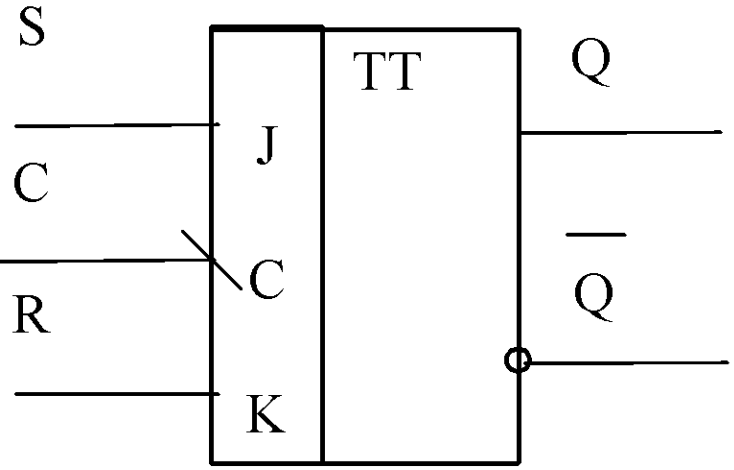
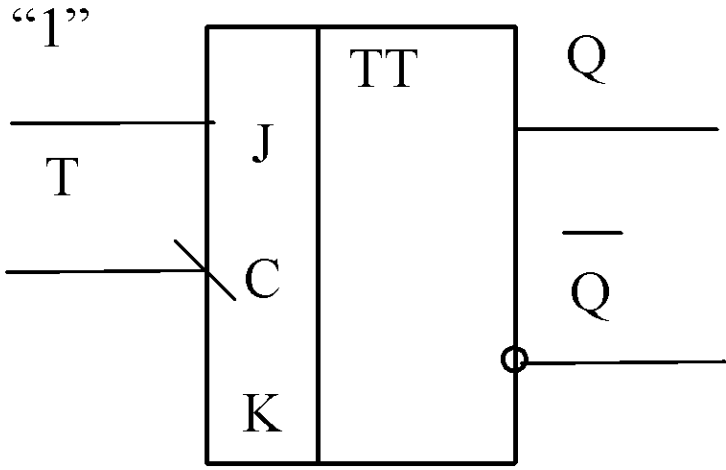
Асинхронный T-триггер.