Внешние карманы. Карманы в швах

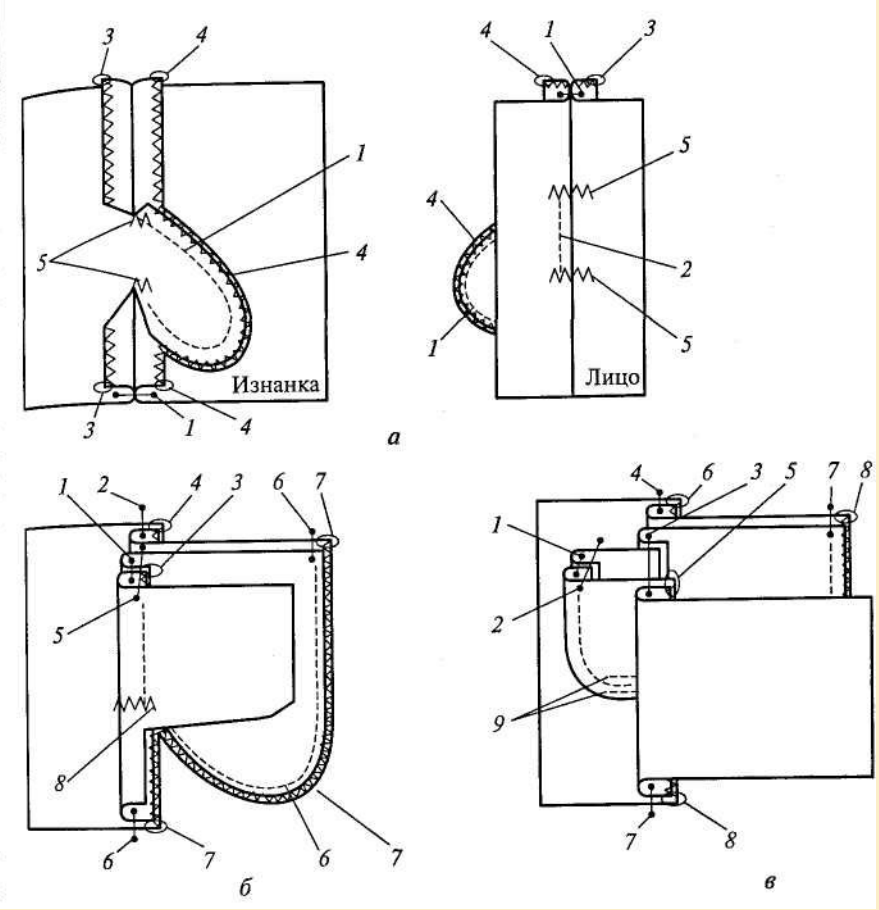

Рис. 6. Обработка карманов в швах