Оборудование для полуавтоматической дуговой сварки в защитных газах

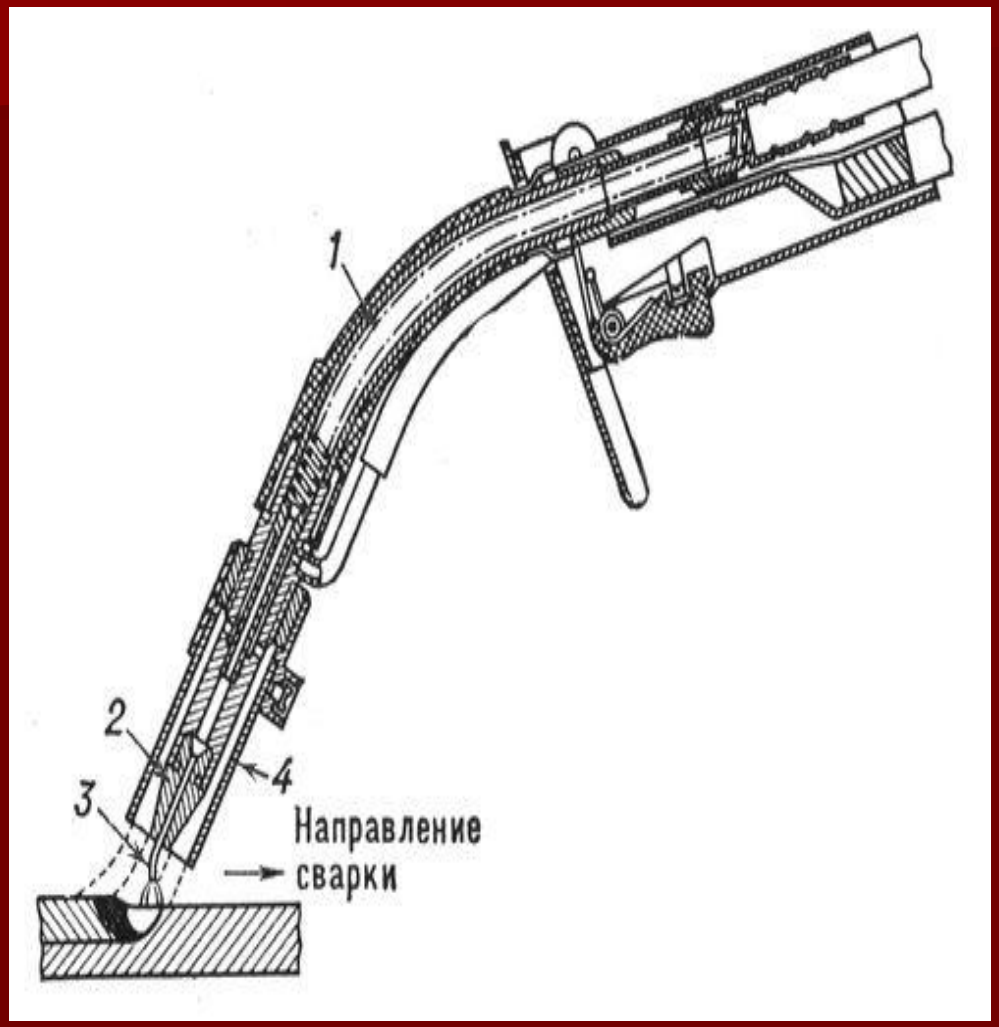

Горелка для полуавтоматической сварки плавящимся электродом:

1 — мундштук; 2 — сменный наконечник; 3 — электродная проволока; 4 — сопло.