Условия включения БВ
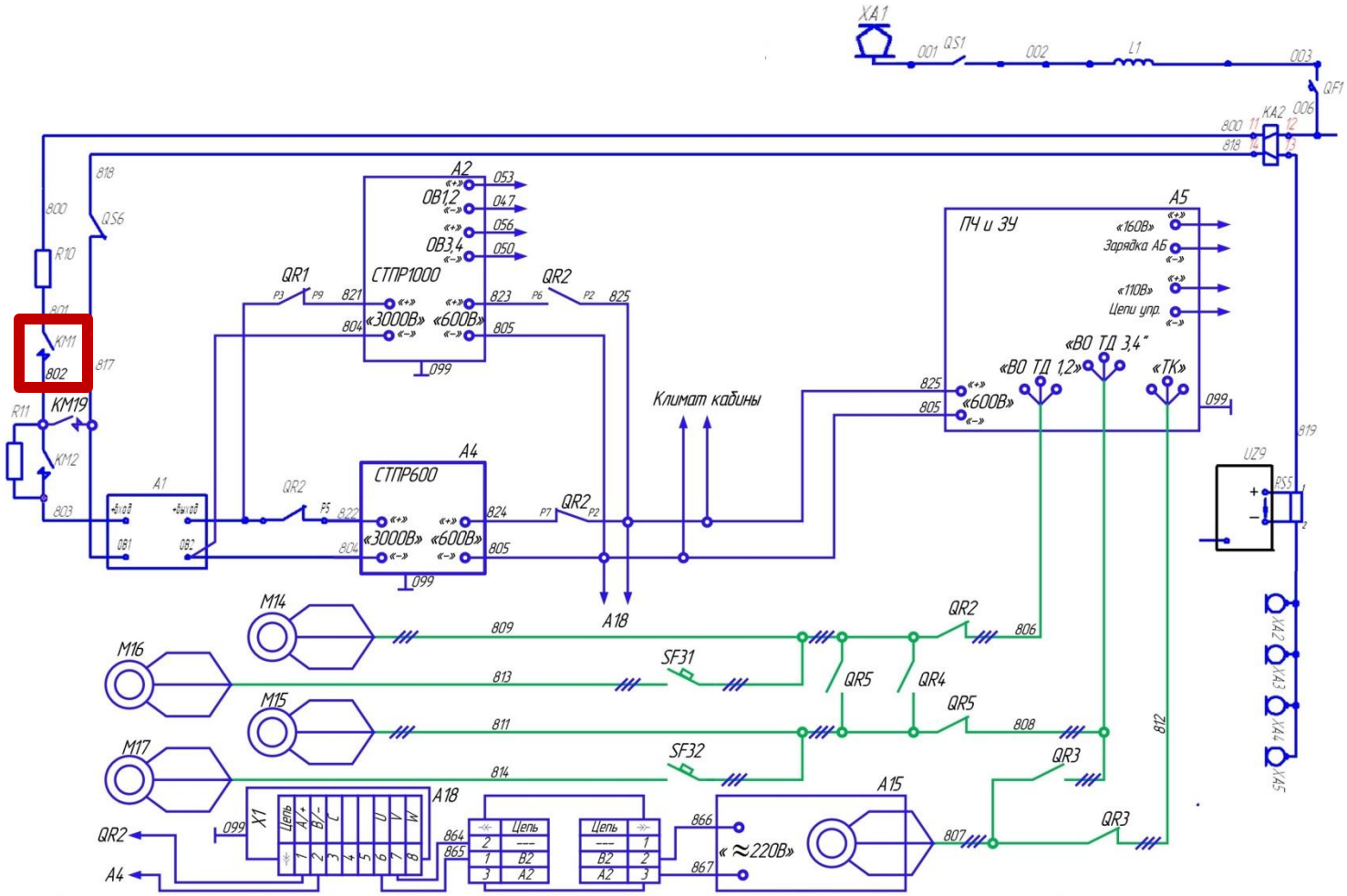
6. Выключенное положение электромагнитного контактора КМ-1 цепи ПСН