# Концептуальный слой

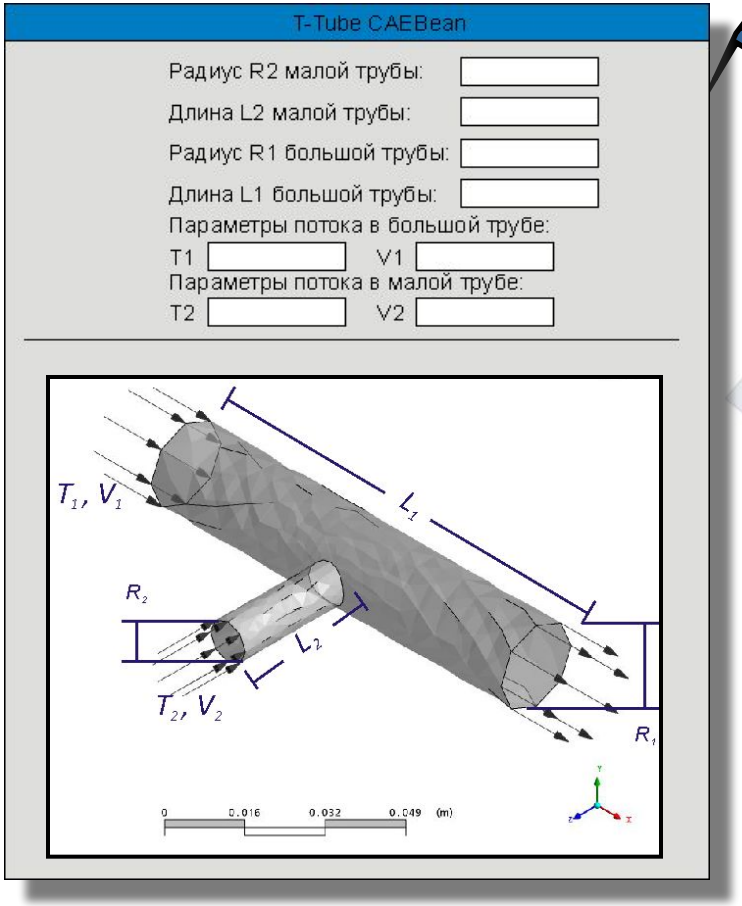


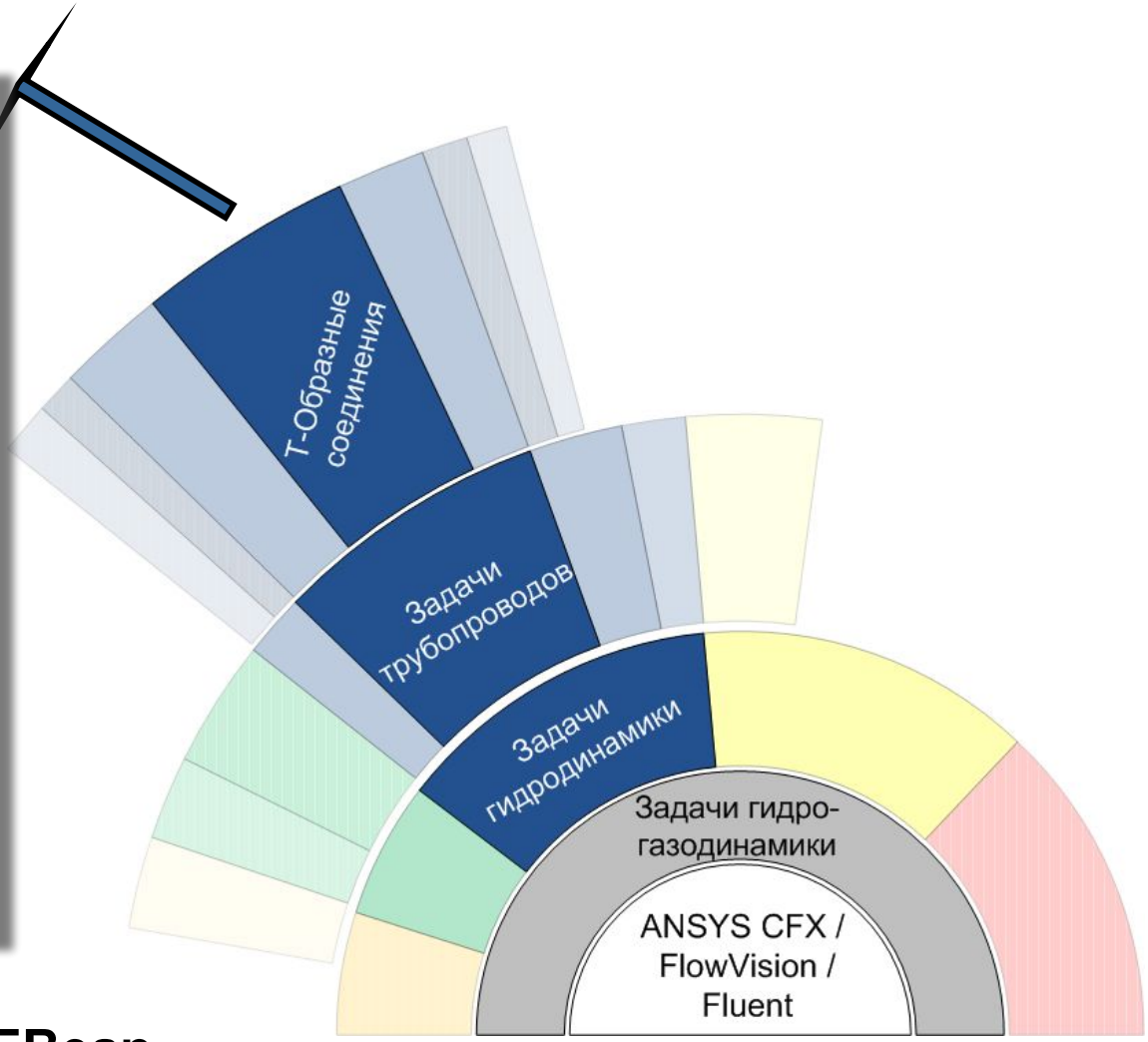


**Проблемный CAEBean**