№5

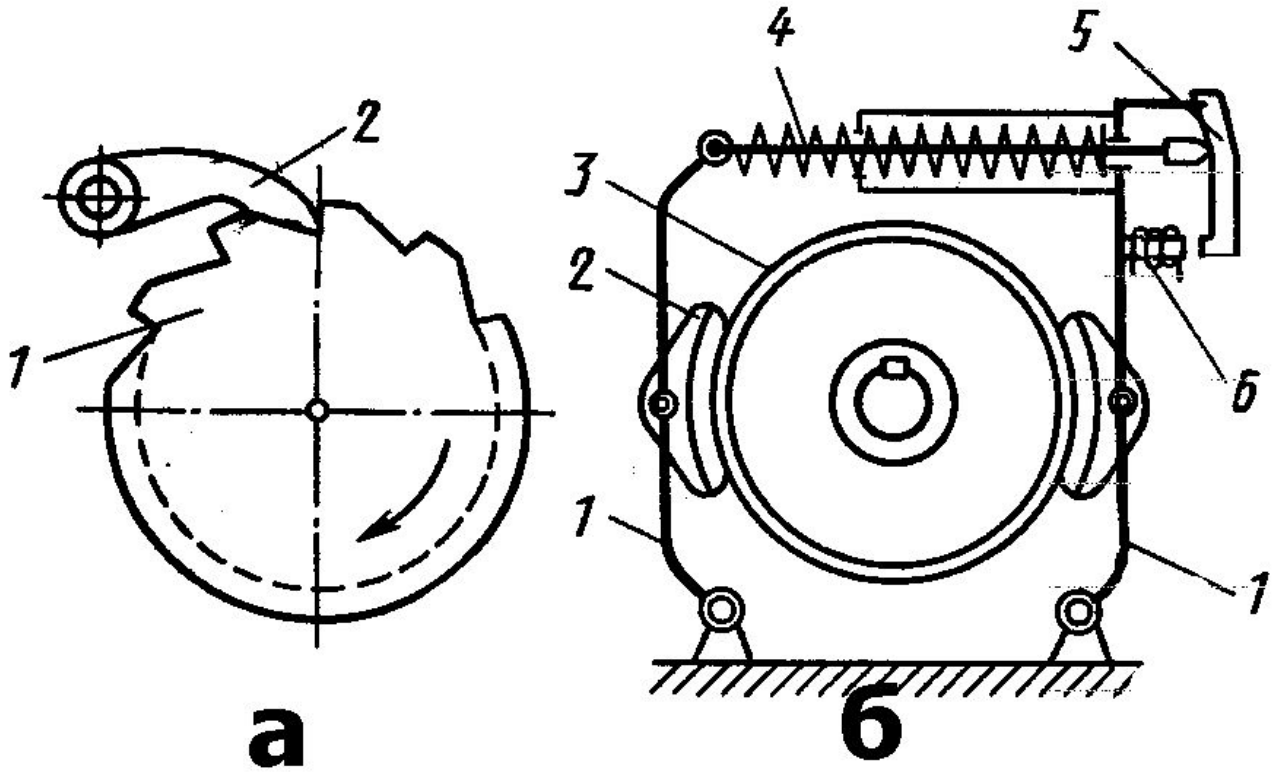

а – останов

б - тормоз