Деталь - крышка

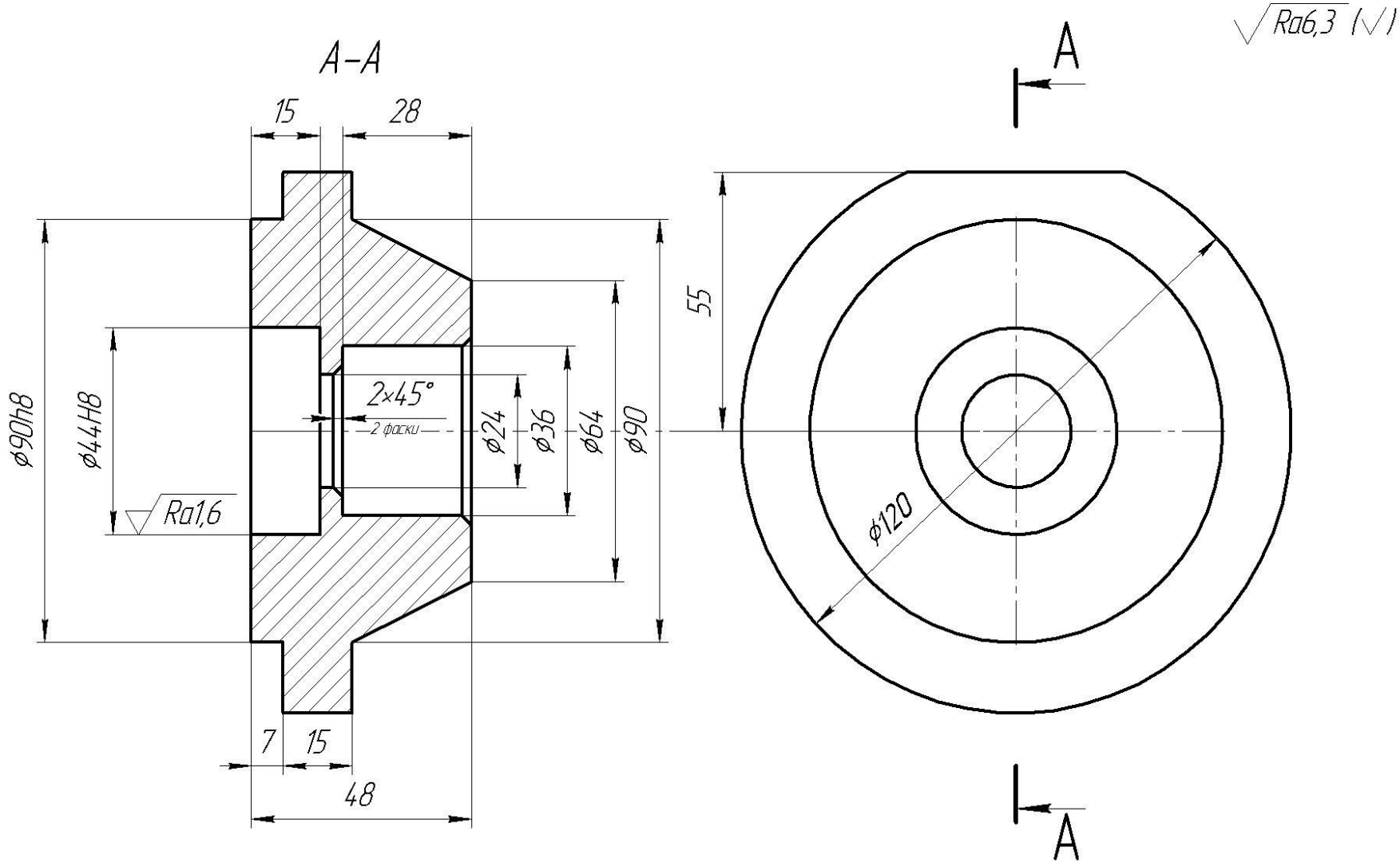

Неуказанные предельные отклонения размеров: h14;H14;±IT14

Материал – Ст40 ГОСТ 380–94