Теплообменник Т-101

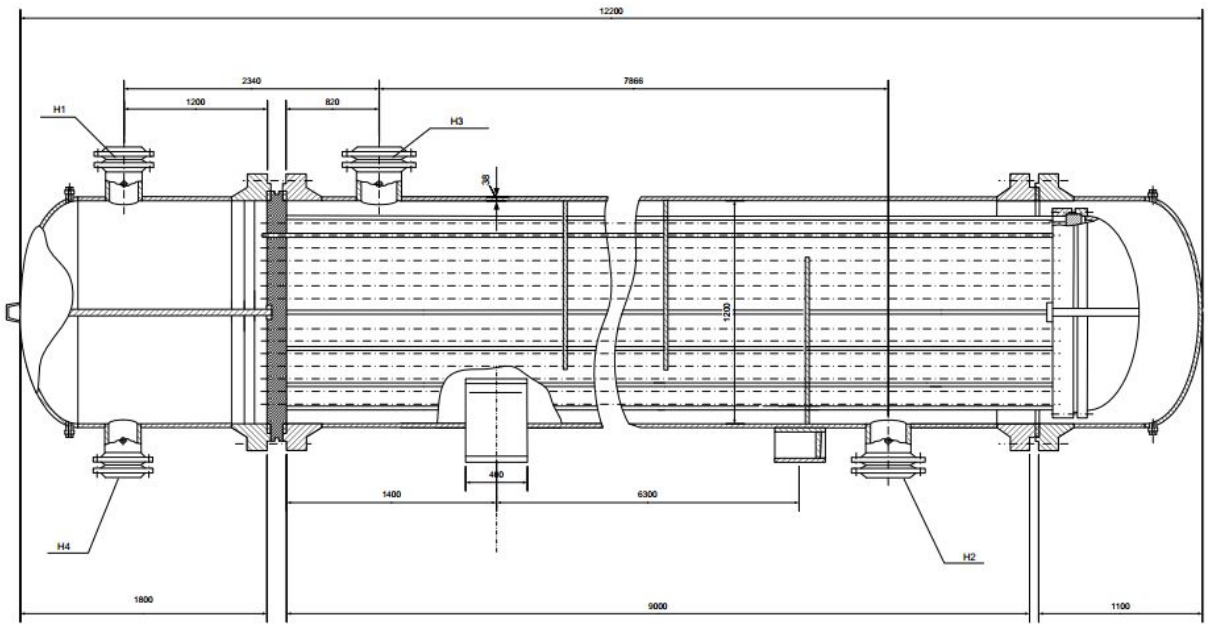

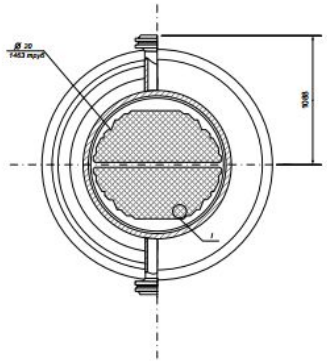

Техническая характеристика:

1. *Расчетное давление 7,5МПа*
2. *Расчетная температура кожуха 291°С.*
3. *Расчетная температура трубного пучка 291°С*
4. *Расчетное давление трубного пуска 7,5МПа*
5. *Поверхность теплообмена 808,2м2.*

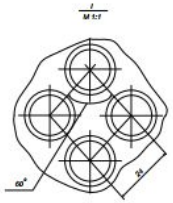

Таблица штуцеров

Обознач.	Наименование	Кол.	Проход условный Dy, мм	Давление условное Py, МПа
H1	Вход газо-продуктовой смеси	1	150	5
H2	Вход газо-сырьевой смеси	1	200	5
H3	Выход газо-сырьевой смеси	1	200	5
H4	Выход газо-продуктовой смеси	1	150	5

Технические требования:

1. *Технические требования по ОСТ 26-291-71*
2. **Размеры для справок*
3. *Болты подвижной опоры не затягивать, а законтрить второй гайкой с зазором 1 мм*
4. *Расположение и приварку деталей крепления для транспортировки произвести по чертежу*
5. *Наплавленный металл-420кг*
6. *Гидроиспытание: а.) трубного пространства -25*

Б.) аппарата в сборе при одновременной подаче воды в корпус и распредкамеру

						УО «ПГУ»-ДП-0848010311-ЗО-002.01		
Изм.	Лист	№докум.	Подп.	Дата		Т-101	Лит.	Масса: 35800 / Масштаб: 1:15
Разраб.		Дифко					Лист	Листов
Провер.		Бурая						
Т. контр.								
Рук.								
Н. контр.								
Утв.								