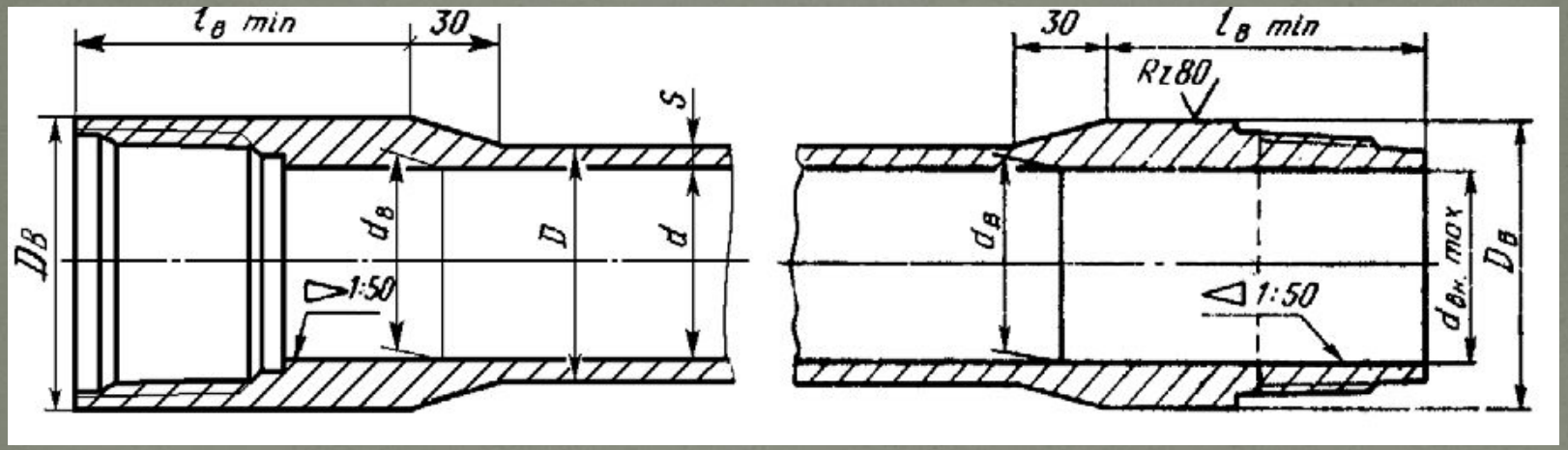Трубы безмуфтовые (типа НКБ), имеют высадку с двух концов. С одной стороны нарезается наружная, а с другой - внутренняя резьба. Трубы безмуфтовые, с высаженными наружу концами (типа НКБ), соединяются между собой непосредственным свинчиванием друг с другом, следовательно, один конец такой трубы имеет ниппельную конструкцию, а другой - муфтовую.