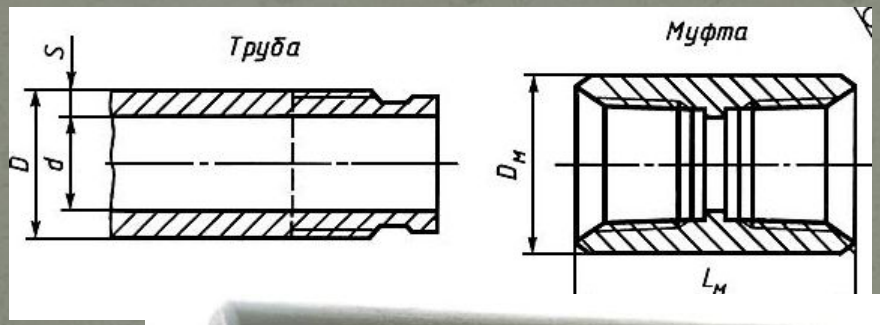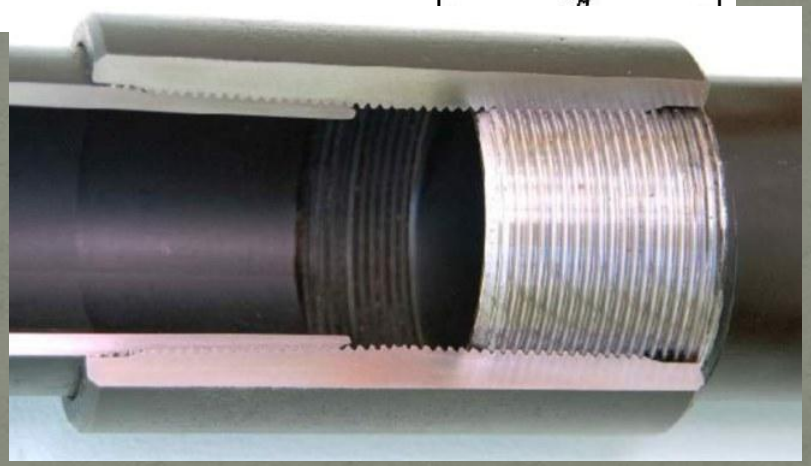Гладкие трубы ослаблены нарезанной на их концах конической резьбой. Площадь поперечного сечения по резьбе труб примерно на 25% меньше площади сечения по телу трубы. Такие трубы являются «неравнопрочными».