2.7. Сортаменты горячекатаных профилей и листового горячекатаного и холоднокатаного проката общего назначения

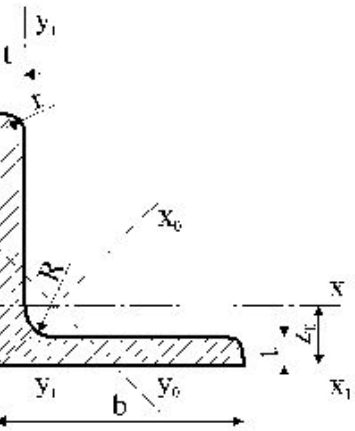

Таблица 2.1. Сортамент горячекатаных равнополочных уголков по ГОСТ 8509-93

	b, мм	t, мм	R, мм	r, мм	Площадь поперечного сечения, см^2	Справочные значения для осей										Масса уголка
						x x			x_0 x_0		y_0 y_0					
						J_x, см^4	W_x, см^3	i_x, см	J_{x0}, см^4	i_{x0}, см	J_{y0}, см^4	W_{y0}, см^3	i_{y0}, см	J_{xy}, см^4	z_0, см	
	2	3	4	5	6	7	8	9	10	11	12	13	14	15	16	17
	20	3			1,13	0,4	0,28	0,59	0,63	0,75	0,17	0,2	0,39	0,23	0,6	0,8
		4			1,46	0,5	0,37	0,58	0,78	0,73	0,22	0,24	0,38	0,28	0,64	1,1
		3	3,5	1,2	1,43	0,81	0,46	0,75	1,29	0,95	0,34	0,33	0,49	0,47	0,73	1,1
	25	4			1,86	1,03	0,59	0,74	1,62	0,93	0,44	0,41	0,48	0,59	0,76	1,4
		5*			2,27	1,22	0,71	0,73	1,91	0,92	0,53	0,47	0,48	0,69	0,8	1,7
	28	3	4	1,3	1,62	1,16	0,58	0,85	1,84	1,07	0,48	0,42	0,55	0,68	0,8	1,2
		3			1,74	1,45	0,67	0,91	2,3	1,15	0,6	0,53	0,59	0,85	0,85	1,3
	30	4	4	1,3	2,27	1,84	0,87	0,9	2,92	1,13	0,77	0,61	0,58	1,08	0,89	1,7
		5*			2,78	2,2	1,06	0,89	3,47	1,12	0,94	0,71	0,58	1,27	0,93	2,1