Базы и базирование деталей

Классификация баз по характеру проявления.

Базы по характеру проявления:

- явные;
- скрытые.

Явная база – база в виде реальной поверхности, разметочной риски или точки пересечения рисок.

Скрытая база – база в виде воображаемой плоскости, оси или точки.

К скрытым базам прибегают, когда требуется определить положение детали или заготовки с использованием плоскостей симметрии, оси или пересечение осей.

Наложение связей на скрытые базы может быть осуществлено либо на глаз, либо с помощью специальных

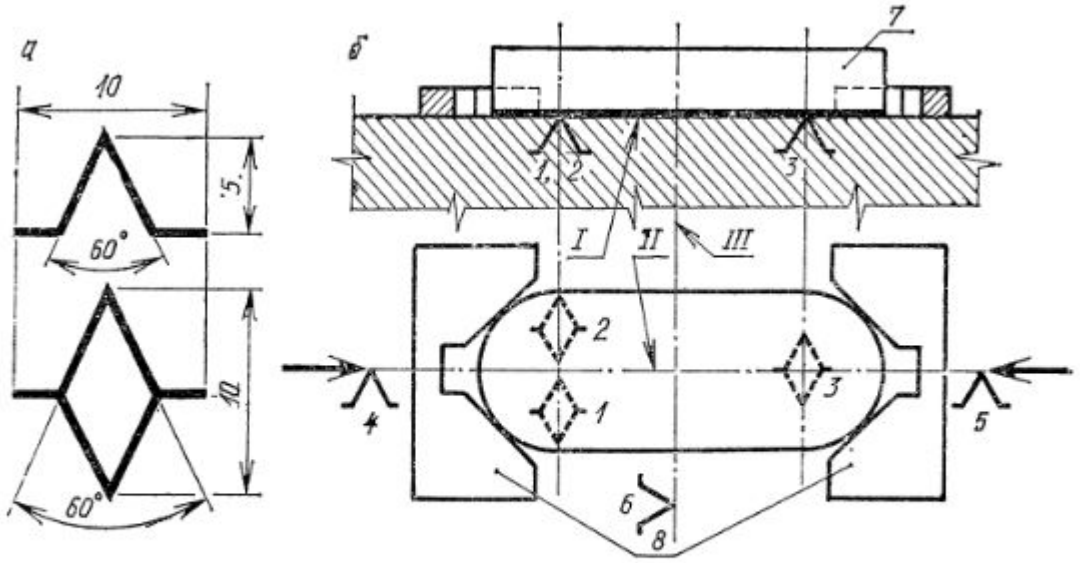

Рис. 2.4. Условное изображение опорных точек (*а*) и установка заготовки в приспособление по комплекту баз с нанесенной схемой базирования (*б*):

I — установочная явная база заготовки; II — направляющая скрытая база (ось) заготовки; III — опорная скрытая база (ось) заготовки; *1...6* — опорные точки; *7* — заготовка; *8* — губки самоцентрирующих тисков (см. рис. 1.13*б*)