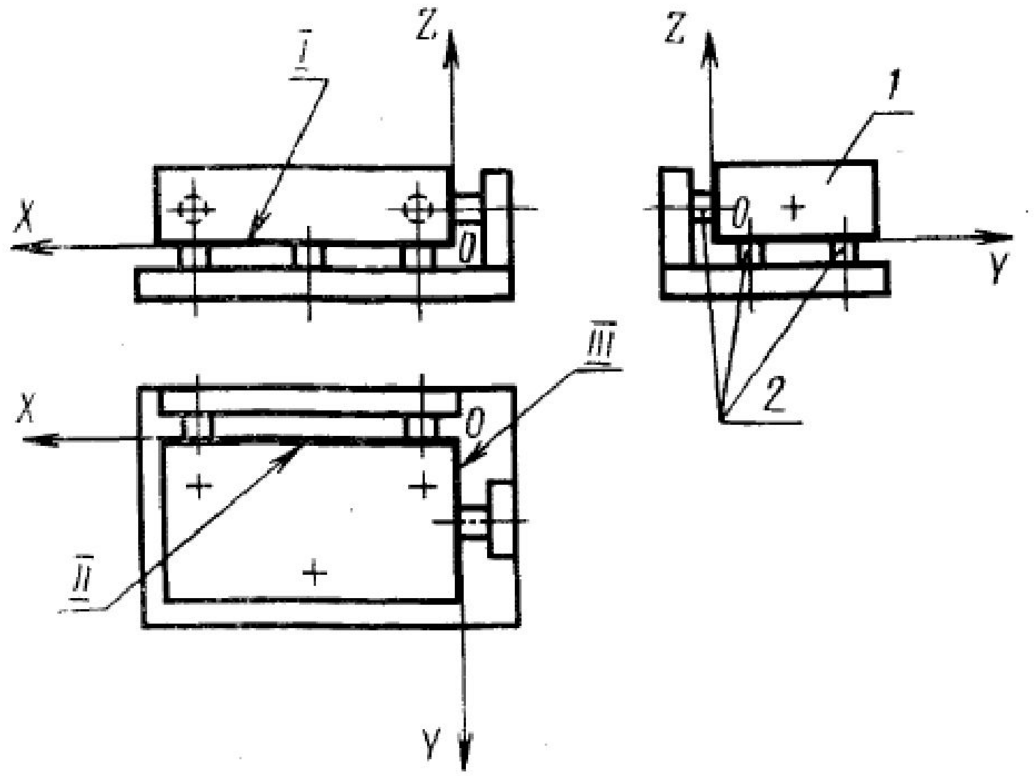

I — установочная база заготовки, лишающая ее перемещения вдоль оси *Z* и поворотов вокруг осей *X* и *Y*; *II* — направляющая база заготовки, лишающая ее перемещения вдоль оси *Y* и поворота вокруг оси *Z*; *III* — опорная база заготовки, лишающая ее перемещения вдоль оси *X*; *1* — заготовка; *2* — опоры приспособления.

Базы и базировани е деталей

КЛАССИФИКАЦИЯ БАЗ ПО ЛИШАЕМЫМ СТЕПЕНЯМ СВОБОДЫ.