Вращающаяся подвеска хвостовика и цементировочная головка

Базовый порядок работ:

1. Хвостовик спускается на фактический забой.
2. Подвеска хвостовика сажается гидравлически. (Тест на натяжку, чтобы убедиться, что подвеска села)
3. Применяется верхний привод с вращаемой цементной головкой для вращения хвостовика.
4. Цементный хвостовик. Остановить вращение когда цемент дойдет до места.
5. Пробка, посадить пакер хвостовик (если применяется). Выход из скважины с инструментами.

Rotating FLEX-LOCK III Hydraulic Set Liner Hanger
Product Family No. H09410

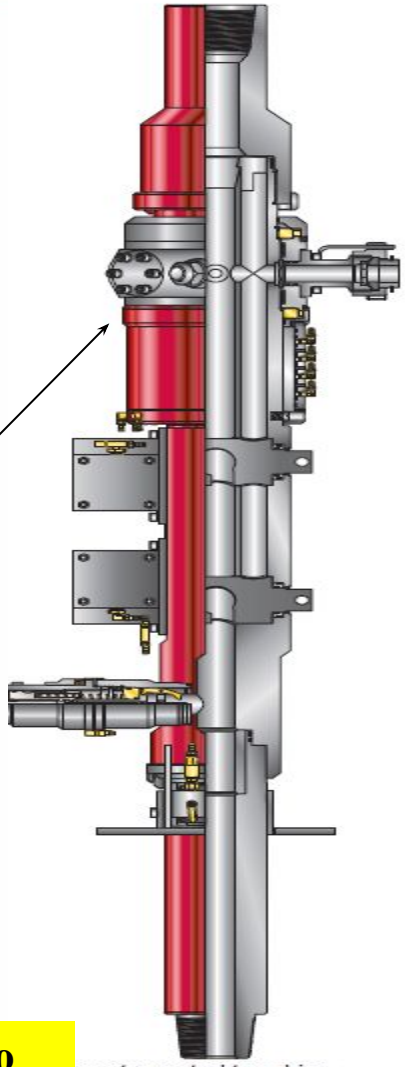

emote-control top-drive
menting head (RC-TDH)

Вращающийся вертлюг- дает возможность вращать бурильную трубу/хвостовик при цементировании хвостовика.