Определение пространственного положения по сигналам НКА ГЛОНАСС/GPS

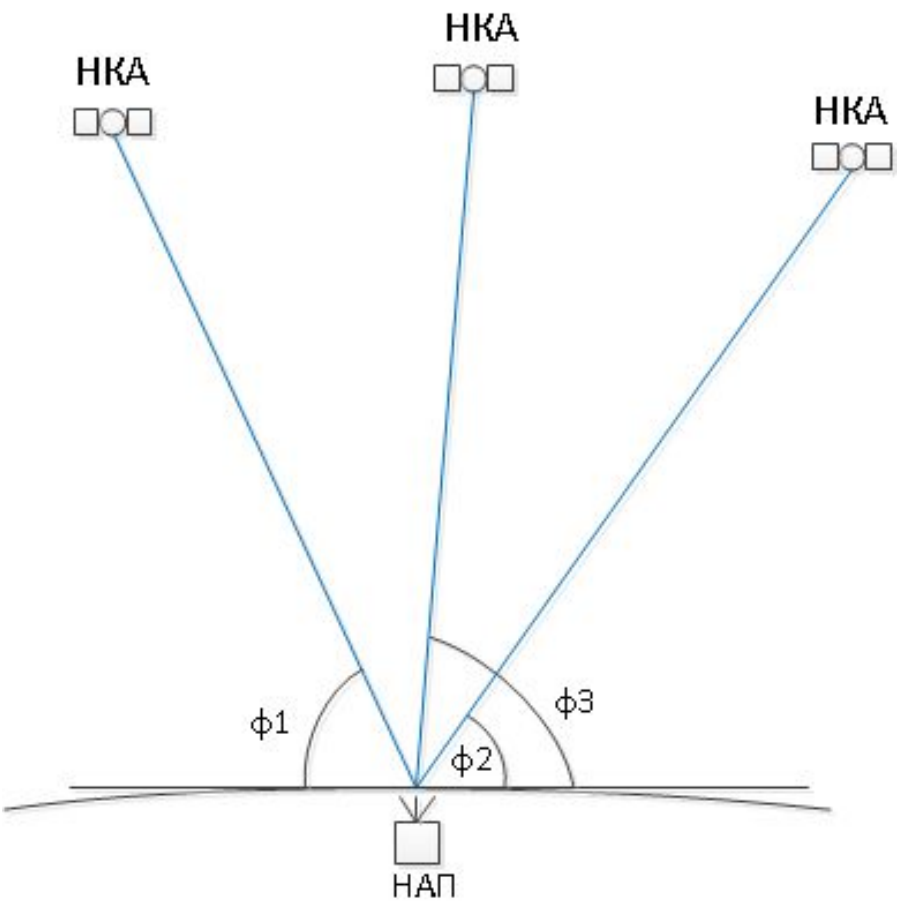

Внешний вид антенной системы угломерной аппаратуры

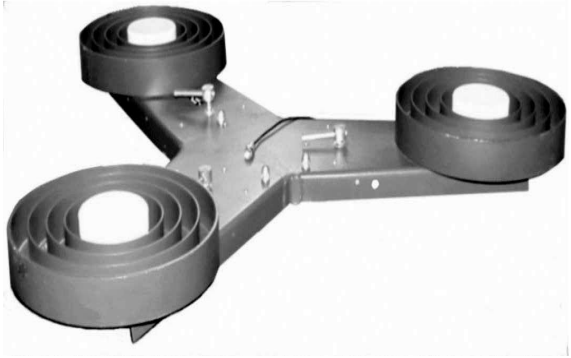
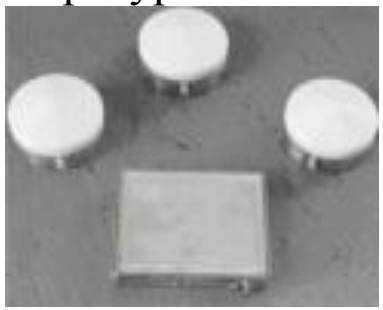
Аппаратура МРК-32П