- Возможность передачи значительных количеств электроэнергии на расстояние определяется пропускной способностью, которая зависит от напряжения и протяжённости ЛЭП, обеспечения устойчивости её режима, условий эксплуатации, величины допустимых потерь и т.д. Повышение пропускной способности связано, главным образом, с увеличением напряжения ЛЭП.

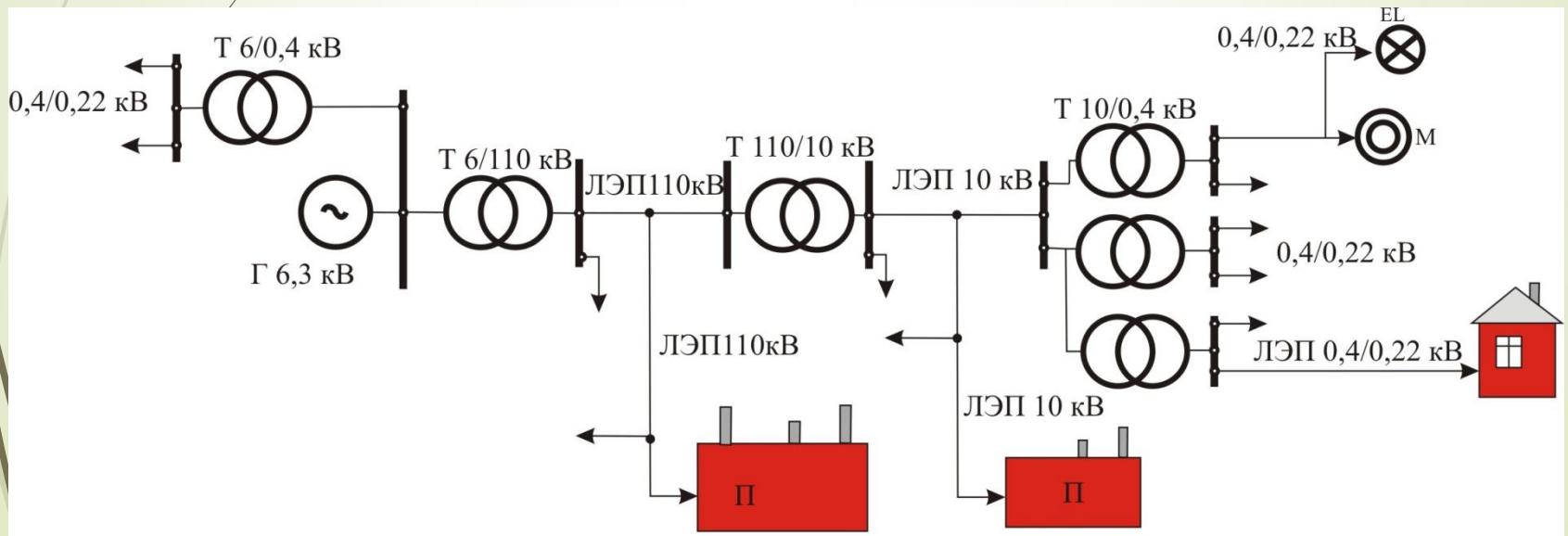

Г- генератор; Т- трансформатор; ЛЭП - линия электропередач П - потребитель;
EL - осветительная лампа; М - электрический двигатель.