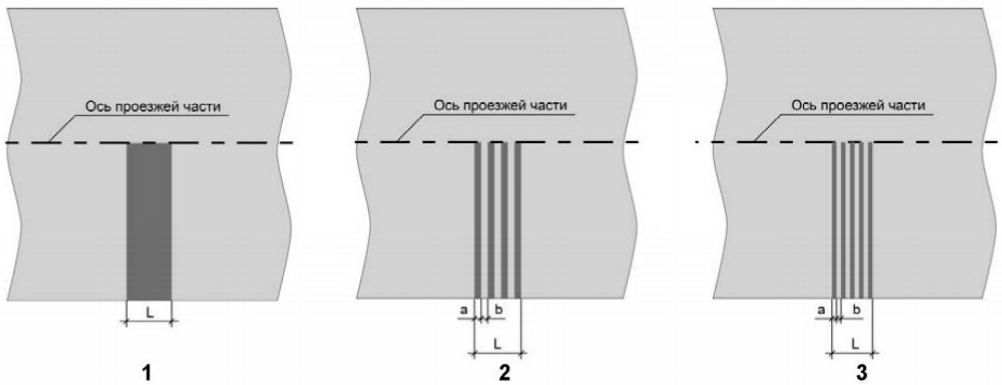

1 – ШП, выполненная из цветных покрытий противоскольжения;
2 – блок ШП, выполненный из материалов для горизонтальной дорожной разметки и состоящий из четырех элементов шириной (0,15 ± 0,01) м (а) и промежутками (b) шириной от 0,15 до 0,30 м;
3 – блок ШП, выполненный из материалов для горизонтальной дорожной разметки и состоящий из пяти элементов шириной (0,10 ± 0,01) м (а) и промежутками (b) шириной от 0,10 до 0,20 м;
L – ширина поперечной ШП; а – ширина элемента блока поперечной ШП;
b – ширина промежутка между элементами блока поперечной ШП.

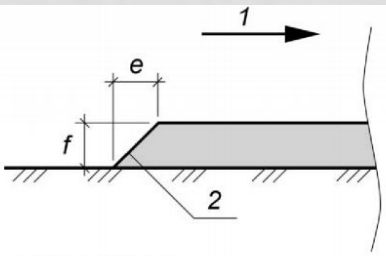

1- направление движения транспортных средств;
2- скос края (уклон) поперечной ШП (элемента блока ШП);
e - длина горизонтальной проекции скоса на дорожное покрытие;
f – высота поперечной ШП.

Поперечная ШП

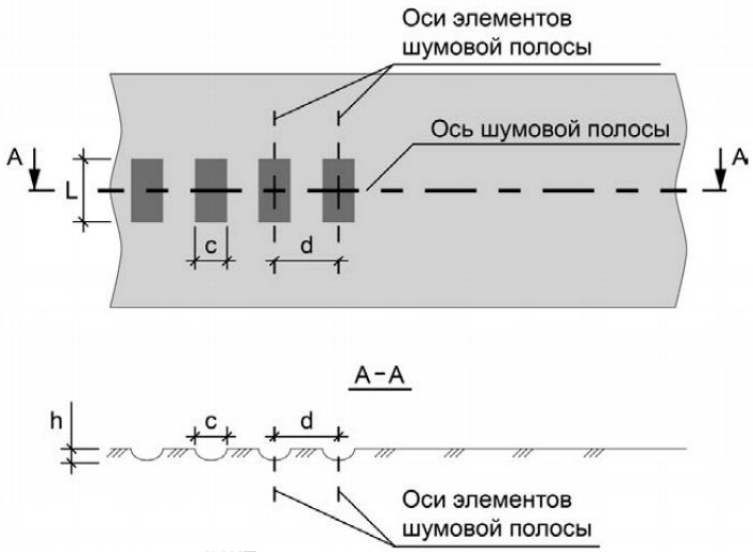

L - ширина элементов продольной ШП;
c - длина элемента продольной ШП;
d - интервал между элементами продольной ШП;
h-максимальная глубина элементов продольной ШП.

Продольная ШП