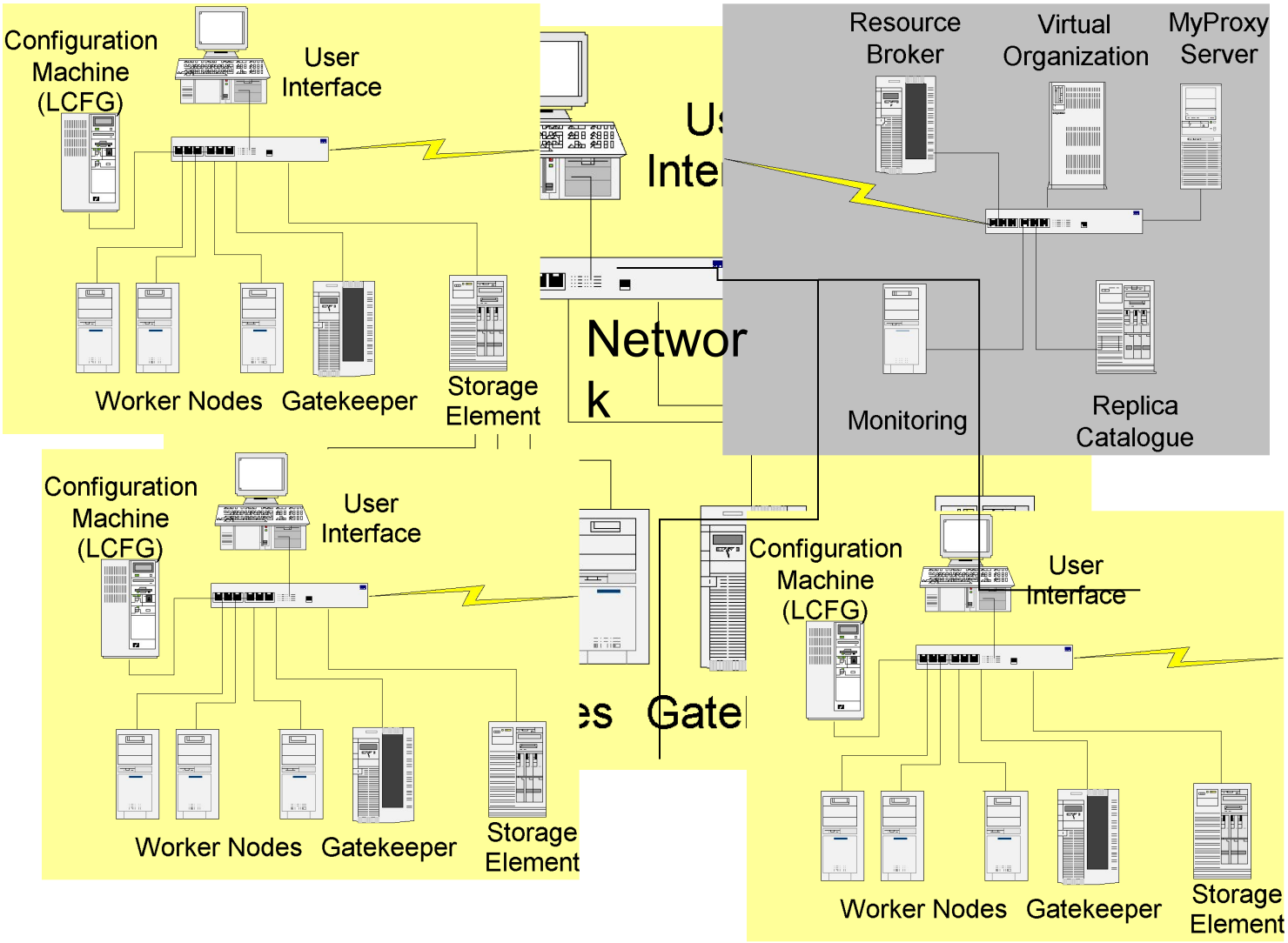Ресурсы необходимые для участия в виртуальной организации