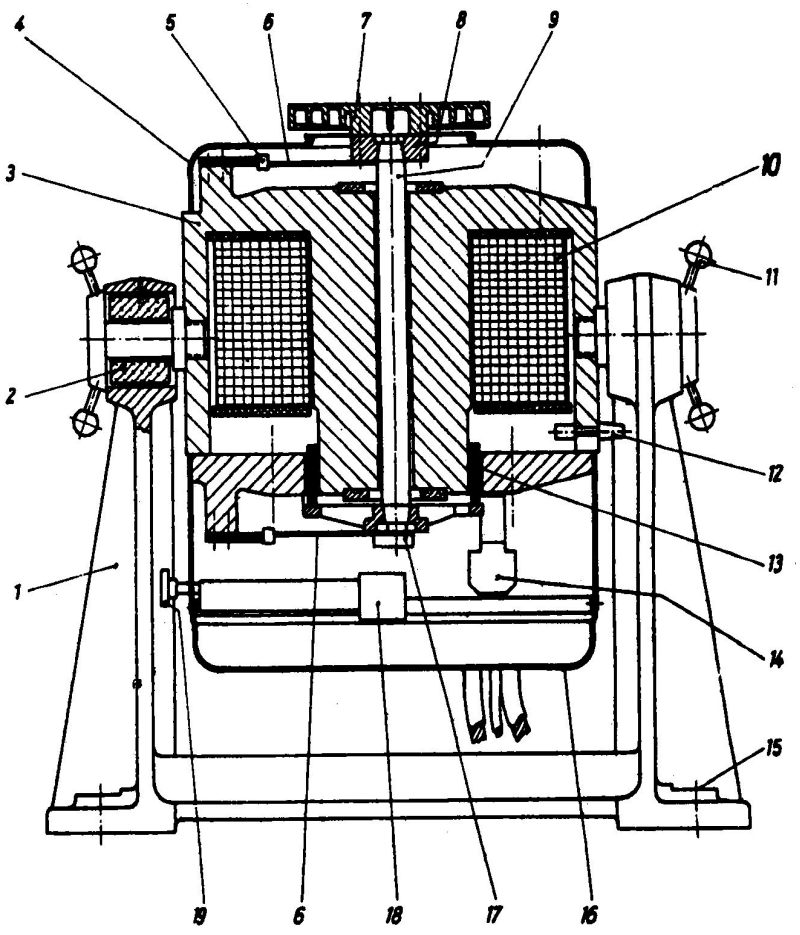Электродинамический возбудитель