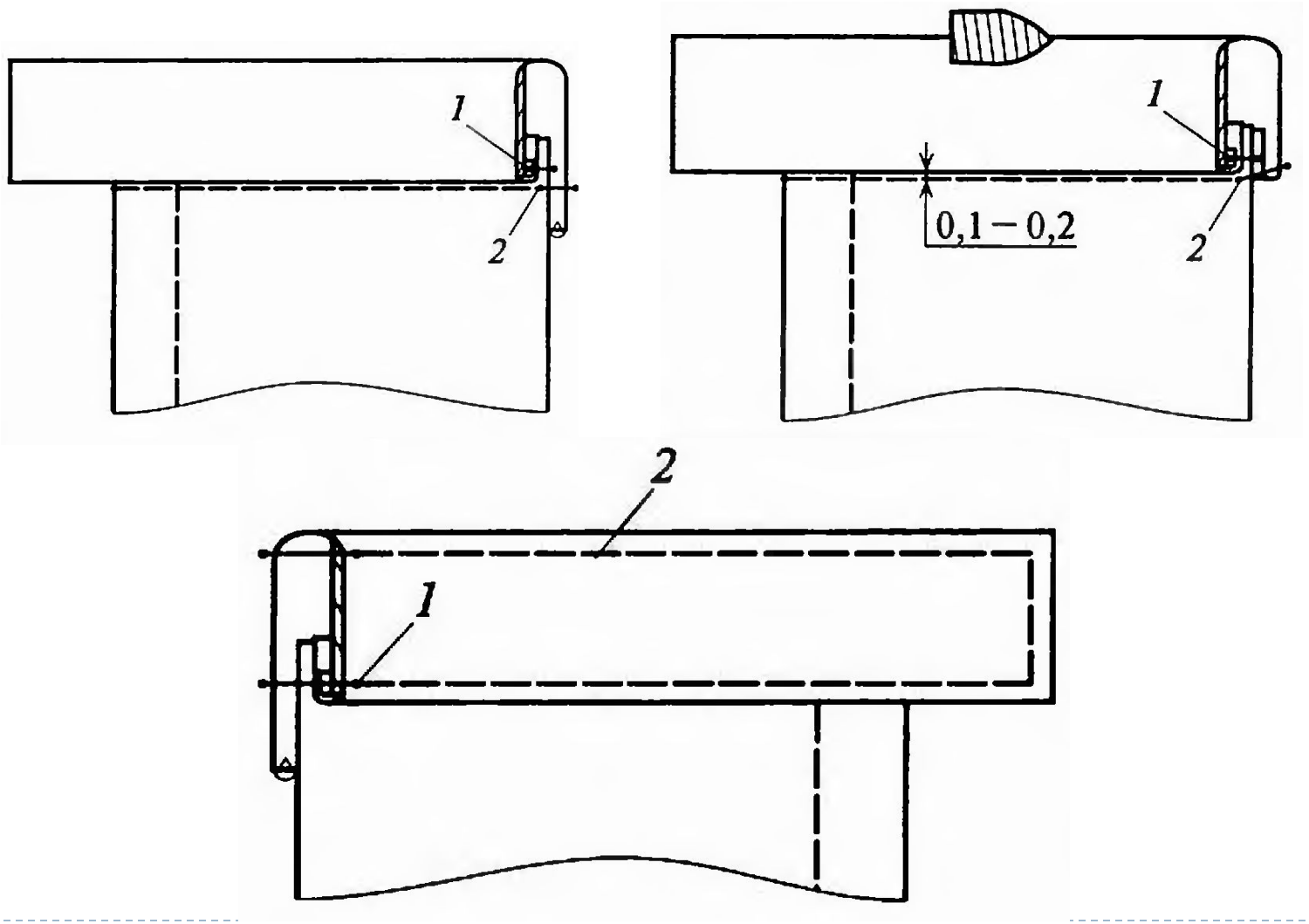Обработка верхнего среза брюк поясом