Тактирование

Рис. 12-1 Подключение кварцевого/керамического резонатора в HS, XT и LP режиме тактового генератора

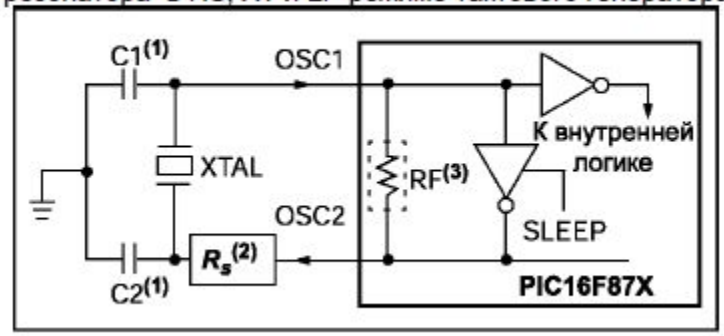

Рис. 12-2 Подключение внешнего тактового сигнала в HS, XT и LP режиме тактового генератора

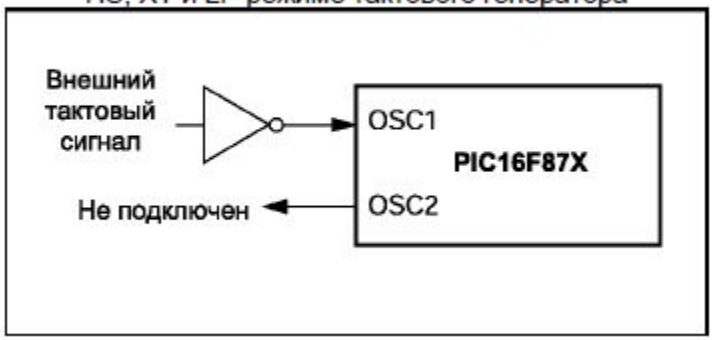

Таблица 12-2 Параметры конденсаторов для кварцевого резонатора (оценочные значения)

Режим	Частота	OSC1(C1)	OSC2(C2)
LP	32 кГц	33пФ	33пФ
	200 кГц	15пФ	15пФ
XT	200 кГц	47-68пФ	47-68пФ
	1 МГц	15пФ	15пФ
	4 МГц	15пФ	15пФ
HS	4 МГц	15пФ	15пФ
	8 МГц	15-33пФ	15-33пФ
	20 МГц	15-33пФ	15-33пФ

Резонаторы, используемые при тестировании		
32кГц	Epson C-001R32.768K-A	±20PPM
200кГц	STD XTL 200.000KHz	±20PPM
1МГц	ECS ECS-10-13-1	±50PPM
4МГц	ECS ECS-40-20-1	±50PPM
8МГц	EPSON CA-301 8.000M-C	±30PPM
20МГц	EPSON CA-301 20.000M-C	±30PPM

Рис. 12-3 Схема подключения RC цепочки PIC16F87X

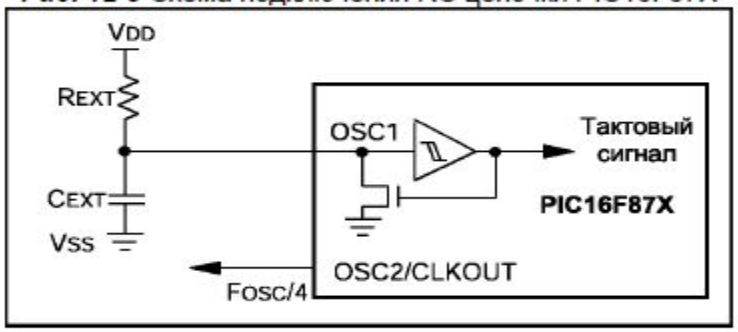

Рекомендованные значения: 3кОм ≤ R_{EXT} ≤ 100кОм
C_{EXT} > 20пФ