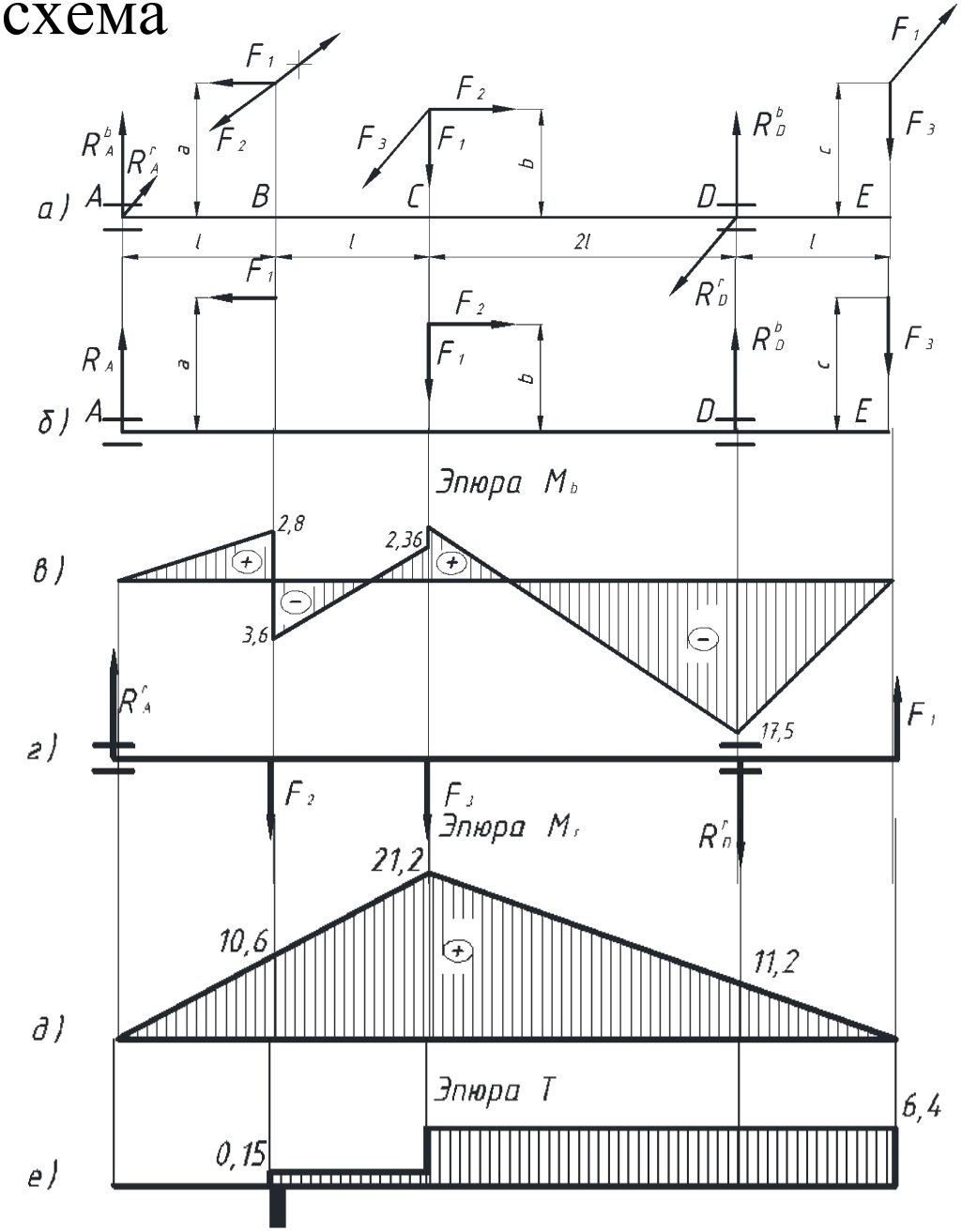2. Расчетная схема