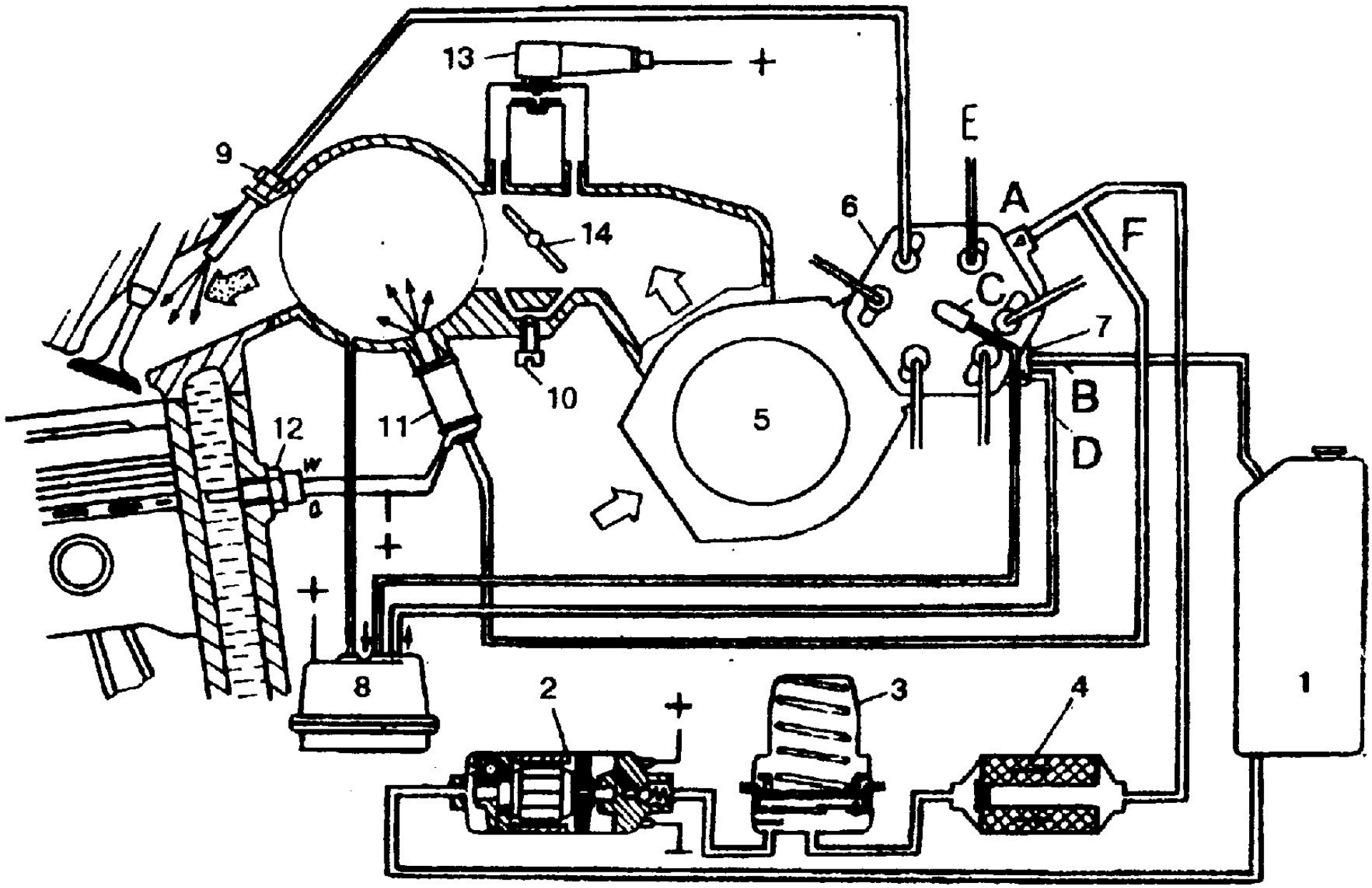
13
+
E
9
A
6
F
14
C
7
10
B
5
D
12
11
w
a
+
+
8
2
+
3
4
1